Ведомость основных комплектов рабочих чертежей

Обозначение	Наименование	Примечание
12.25 – ГП	Генеральный план	

Ведомость рабочих чертежей основного комплекта 12.25 – ГП

Лист	Наименование	Примечание
1	Общие данные	
2	Разбивочный план ограждения насосной станции 1-го подъема М1:500.	
	Артезианская скважина №5	
3	Ограждение насосной станции 1-го подъема. Разрез 1-1. Спецификация элементов	
4	Ворота и калитка для ограждения	
5	Спецификация ворот, калитки и стоек	
6	Таксационный план М1:500	

Ведомость ссылочных и прилагаемых документов

Обозначение	Наименование	Примечание
	Ссылочные документы	
ГОСТ 8736-2014	Песок для строительных работ. Технические условия	
Б3.017.1	Ограждение площадок и участков предприятий,	
	зданий и сооружений	
	Прилагаемые документы	
12.25 – ГП.И – Км1	Кронштейн металлический Км1	

Общие указания:

1. Проект разработан в соответствии с заданием на проектирование, ТР 2009/013/BY, актами законодательства Республики Беларусь, межгосударственными и национальными ТНПА, с соблюдением технических условий.
2. Топографические изыскания выполнены ООО "ГеоФормат" в январе 2025 года.
3. Система координат – г. Минска. Система высот – Балтийская.
4. При производстве всех видов работ учесть наличие существующих инженерных сетей и не допускать их нарушения. Все работы в зоне существующих сетей выполнить в присутствии представителя организации, в ведении которой находятся данные сети.
5. Освидетельствованию подлежат скрытые виды работ: устройство и уплотнение каждого слоя основания фундаментов, толщина и качество растительного грунта в газонах.
6. Восстановление покрытий произвести в прежних, ранее существующих отметках.

Взам. инв №

Подпись и дата

Инв.№ подл

Изм.	Кол.	Лист	№док	Подпись	Дата
Разраб.		Саламатова			02.25
Пров.		Белявский Ю.			02.25
Н.Контр.		Веремьев			02.25
Утв.		Белявский А.			02.25

12.25-ГП

"Реконструкция сооружения специализированного коммунального хозяйства, расположенного по адресу: ул. Илимская, 56 в г. Минске"

Генеральный план	Стадия	Лист	Листов
	С	1	6
Общие данные	ООО "ПКБ ИнжПромПроект"		

Формат А3

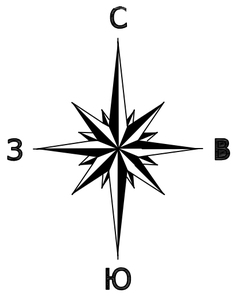

Разбивочный план ограждения насосной станции 1-го подъема М1:500.
Артезианская скважина №5

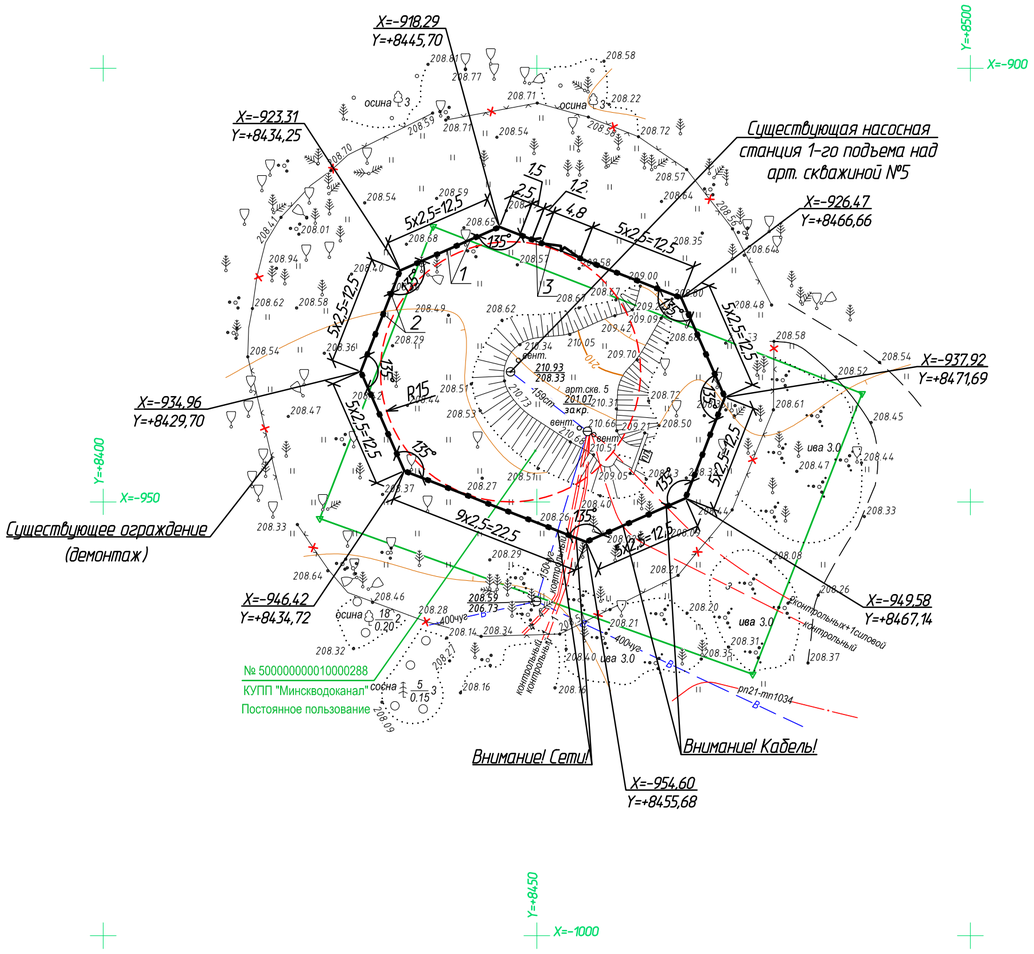

Ситуационный план



Примечания:

1. Ограждение существующей насосной станции 1-го подъема предусматривается из 3Д сетчатых панелей высотой 2,03м, шириной 2,5м по металлическим столбам с устройством распашных ворот 4,8х2,0(h)м и калитки шириной 1,2м.
Выше на 0,35м устанавливается спиральный барьер "Егоза".
Общая длина ограждения скважины L=120,0м.
2. Разрез 1-1, спецификацию элементов проектируемого ограждения насосной станции 1-го подъема и объемы демонтажа существующей ограды см. лист ГП-3.
3. Ограду установить по уклону рельефа. Глубину заложения фундаментов столбов принимать относительно существующих отметок земли.
4. Внимание! Вблизи проектируемого ограждения проходят существующие сети. Сети отшурфовать и обеспечить сохранность. Работы по устройству фундаментов вести вручную.

Согласовано
нач. вр №4
Бобров В.С. 11.04.25

Условные обозначения:

- Демонтируемое ограждение водозаборной скважины
- Проектируемое ограждение водозаборной скважины
- Граница 1-го пояса ЗСО водозаборной скважины

Система высот Балтийская
Система координат г.Минск
пл.-1+8;14

3.з.33 от 10.01.2025г.

ООО "ГеоФормат"
Участки землепользования нанесены
"20" января 2025г.
Геодезист /Капыш/

УП "Минскинжпроект"
Красные линии отсутствуют
Ранее запроектированные сети отсутствуют
"23" января 2025г.
Нач. отд. (Шапчиц)
Инженер (Бакулина)
25.1057

Коммунальное унитарное предприятие «Минский городской центр инжиниринговых услуг» инженерно-топографический план
ЗАРЕГИСТРИРОВАН
№ 250033 27 января 2025 г.
инженерно-геодезические изыскания выполнены: январь 2025 г.
Начальник отдела формирования и ведения фонда материалов инженерных изысканий
О.И. Русак
подпись (Ф.И.О.)

Изм.	Колич.	Лист	Ндок.	Подпись	Дата
Директор		Чешенок А.В.			01.25
Выполнил		Захаревич И.А.			01.25
Составил ЦММ		Капыш Н.А.			01.25

10/01-25-2

"Реконструкция сооружения специализированного коммунального хозяйства, расположенного по адресу: ул.Илимская,56 в г.Минске"

Заказчик: ООО "ПКБ Инжпромпроект"

Стадия	Лист	Листов
С	1	1

Инженерно-топографический план
Масштаб М 1:500

ГЕОФОРМАТ

Изм.	Кол.	Лист	№док	Подпись	Дата
Разраб.		Саламатова			02.25
Пров.		Белявский Ю.			02.25
Н.Контр.		Веремьев			02.25
Утв.		Белявский А.			02.25

12.25-ГП

"Реконструкция сооружения специализированного коммунального хозяйства, расположенного по адресу: ул. Илимская, 56 в г. Минске"

Генеральный план

Стадия	Лист	Листов
С	2	

Разбивочный план ограждения насосной станции 1-го подъема М1:500. Артезианская скважина №5. Схемы установки панелей. Разрез 1-1

ООО "ПКБ ИнжПромПроект"

Инв.№ подл | Подпись и дата | Взам. инв №

Разрез 1-1

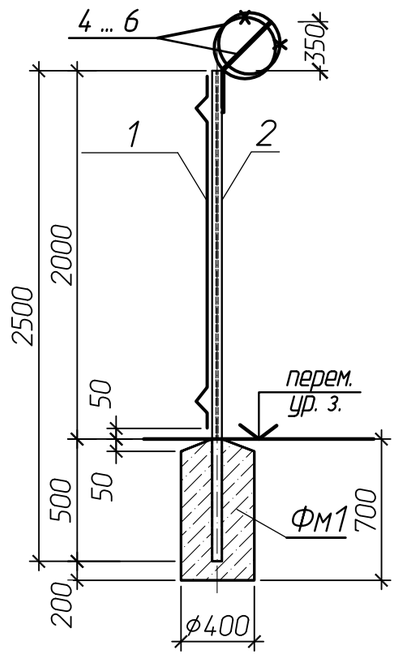

Спецификация элементов

Поз.	Обозначение	Наименование	Кол.	Масса ед., кг	Примеч.
1	Аналогично ТУ BY 490908392.001-2013	панель ПМ 2,5х1,93(h)	46	16,8	см.п.2, 7...9
2		столб СМ 60х40, h=2,5м	45	5,85	
3	ГП-4	Ворота и калитка для ограждения	1		
4		Проволока ф2,5 П-2Ц-II ГОСТ 3282-74	230		м, оцинкован.
5		Г-образные навершия на столбы	92	5,85	
6		СББ АСКЛ/500/62/5/0Ц "Егоза"	14	8,6	1 бухта на 8м
Фм1		Бетон С16/20 F100 W4	45		Ved.=0,08м³

1. Расположение ограды на местности см. лист ГП-2.
2. Металлические сетчатые панели (поз. 1) изготовить из сварной сетки с ячейками 200х60мм из проволоки ф5 мм с тремя ребрами жесткости.
3. Заглубление фундаментов принимать относительно проектных отметок земли.
4. Столбы устанавливать в пробуренные скважины с последующей заделкой монолитным бетоном марки С16/20 F100 W4.
5. Бетон для фундаментов конструкций выполнить на шлакопортландцементе
6. В основании фундаментов нарушенный грунт уплотнить до k>0.95.
7. Соединение элементов ограждения по технологии завода изготовителя специальными крепежными элементами на болтах.
8. Металлические элементы ограждения выполнить оцинкованными с последующей покраской полимерной порошковой краской RAL6005 (зеленого цвета) по технологии завода-изготовителя.
9. Размеры панелей уточнить по месту.

10. Ограждение выполнить руководствуясь ТКП 45-3.02-252-2011 (02250) "Благоустройство территорий ограды. Правила проектирования и устройства".
11. Уровень ответственности ограды -III по ГОСТ 27751-88.
12. Общая длина ограждения L=120,0 м.
13. Для установки на ограду барьера безопасности "Егоза" со стороны ограждаемой территории установить кронштейны (поз.5) с отверстиями для крепления и для пропуска проволоки (поз. 4).
14. Участок существующей ограды общей длиной 260,0 м демонтировать:
-Столб ограждения бетонный (0,2х0,2х2,0h) - 65шт.;
-Металлического ограждения (проволока в 3 ряда) -260м.;
-Ворота из сетчатых панелей 4,0х2,0(h) - 1шт.

Изм.	Кол.	Лист	№док	Подпись	Дата	12.25-ГП			
						"Реконструкция сооружения специализированного коммунального хозяйства, расположенного по адресу: ул. Илимская, 56 в г. Минске"			
Разраб.		Саламатова			02.25	Генеральный план	Стадия	Лист	Листов
Пров.		Белявский			02.25		С	3	
Н.Контр.		Веремьев			02.25				
						Ограждение насосной станции 1-го подъема. Разрез 1-1. Спецификация элементов	ООО "ПКБ ИнжПромПроект"		
Утв.		Белявский			02.25				

Взам. инв №
Подпись и дата
Инв.№ подл

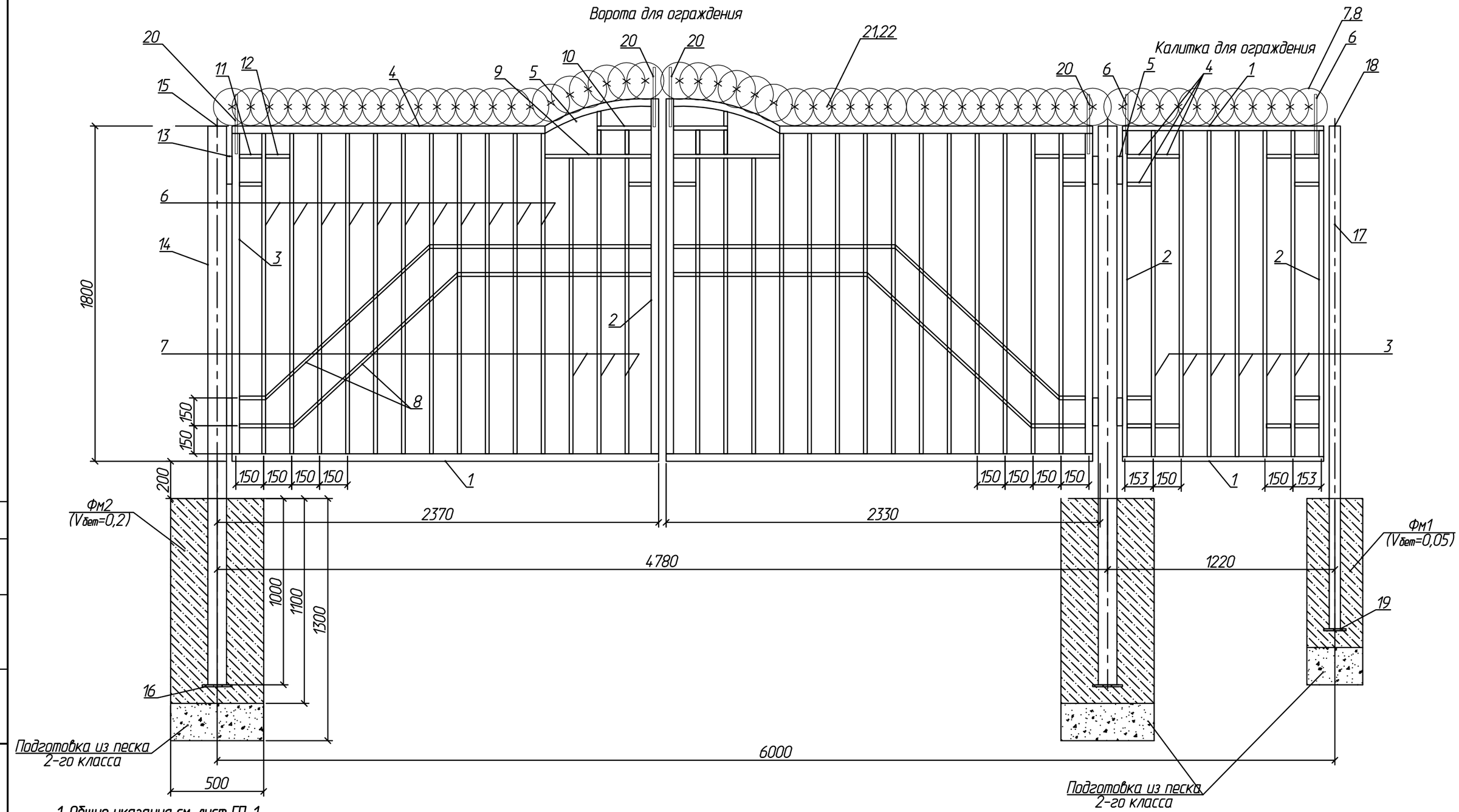

1. Общие указания см. лист ГП-1
2. Глубину заложения фундаментов столбов принимать относительно существующих отметок.
3. Столбы поз.14, 16 устанавливать в пробуренные скважины с последующей заделкой бетоном.
4. Грунт в основании фундаментов уплотнить. Обратную засыпку производить местным грунтом (исключая мусор) с послойным уплотнением до K>0,95
4. В основании фундаментов выполнить подушку из природного непучинистого песчаного грунта (без включений органических остатков и строительного мусора) с послойным уплотнением до K>0,95
5. Сварку металлических элементов выполнять по ГОСТ5264-80 электродами Э-42 ГОСТ 9467-75 в построечных условиях. Сварные швы допускается выполнять по ГОСТ 5264-80 и ГОСТ 11534-75, швы зачистить.
6. Все металлические элементы ограждения окрасить эмалью ПФ-115(ГОСТ 6465-76) за два раза по грунтовке ГФ-021 (ГОСТ 25129-2020) в светло-серый цвет RAL 7004 в заводских условиях
7. После окончания всех монтажных работ в местах сварки, а также в местах, где окраска повреждена, антикоррозийная защита должна быть восстановлена

Изм.	Кол.	Лист	№док	Подпись	Дата
Разраб.		Саламатова			02.25
Пров.		Белявский ЮА			02.25
Н.Контр.		Веремьев			02.25
Утв.		Белявский АЮ			02.25

12.25-ГП

"Реконструкция сооружения специализированного коммунального хозяйства, расположенного по адресу: ул. Илимская, 56 в г. Минске"

Генеральный план	Стадия	Лист	Листов
	С	4	
Ворота и калитка для ограждения	ООО "ПКБ ИнжПромПроект"		

Взам. инв №
Подпись и дата
Инв.№ подл

Спецификация элементов ворот для ограждения ОГ1

Поз.	Обозначение	Наименование	Кол.	Масса ед., кг	Примеч.
		Ворота ограждения ОГ1		120,4	
1	ГОСТ 8639-82	Труба 40х40х3 ГОСТ 8639-82 / В-Ст3сп ГОСТ 10705 l=2300	2	7,73	
2	ГОСТ 8639-82	Труба 40х40х3 ГОСТ 8639-82 / В-Ст3сп ГОСТ 10705 l=1900	2	6,38	
3	ГОСТ 8639-82	Труба 40х40х3 ГОСТ 8639-82 / В-Ст3сп ГОСТ 10705 l=1720	2	5,78	
4	ГОСТ 8639-82	Труба 40х40х3 ГОСТ 8639-82 / В-Ст3сп ГОСТ 10705 l=1680	2	5,64	
5	ГОСТ 8639-82	Труба 40х40х3 ГОСТ 8639-82 / В-Ст3сп ГОСТ 10705 l=600	2	2,02	
6	ГОСТ 8639-82	Труба 20х20х2 ГОСТ 8639-82 / В-Ст3сп ГОСТ 10705 l=1720	22	1,85	
7	ГОСТ 8639-82	Труба 20х20х2 ГОСТ 8639-82 / В-Ст3сп ГОСТ 10705 l=1590	6	1,71	
8	ГОСТ 8639-82	Труба 20х20х2 ГОСТ 8639-82 / В-Ст3сп ГОСТ 10705 l=2530	4	2,72	
9	ГОСТ 8639-82	Труба 20х20х2 ГОСТ 8639-82 / В-Ст3сп ГОСТ 10705 l=570	2	0,61	
10	ГОСТ 8639-82	Труба 20х20х2 ГОСТ 8639-82 / В-Ст3сп ГОСТ 10705 l=290	2	0,31	
11	ГОСТ 8639-82	Труба 20х20х2 ГОСТ 8639-82 / В-Ст3сп ГОСТ 10705 l=120	6	0,13	
12	ГОСТ 8639-82	Труба 20х20х2 ГОСТ 8639-82 / В-Ст3сп ГОСТ 10705 l=130	6	0,14	
13		Завеса Ф40 L=150	4		
		Замок навесной	2		
		Стойка для ворот			
14	ГОСТ 8639-82	Труба 120х120х6 ГОСТ8639-82 / В-Ст3сп ГОСТ 10705 l=3000	1	63,0	
15		Заглушка пластиковая для труб 120х120	1		
16	ГОСТ 103-76	Полоса 140х4 ГОСТ 103-76 / В-Ст3сп ГОСТ 10705 l=140	1	0,62	
Фм2		Бетон С16/20 F100 W4	0,2		м³
		Стойка для калитки			
17	ГОСТ 3262-75	Труба 60х60х4 l=2700	1	18,41	
18		Заглушка пластиковая для труб 60х60	1		
19	ГОСТ 103-76	Полоса 100х4 ГОСТ 103-76 / В-Ст3сп ГОСТ 10705 l=100	1	0,31	
Фм1		Бетон С16/20 F100 W4	0,05		м³
		Барьера безопасности "Егоза" на ворота			
20	39.24 - ГП.И - Км1	Кронштейн металлический Км1	4	1,62	
21		СББ АСКЛ/500/62/5/ОЦ "Егоза"	0,6	8,6	1 бухта на 8м
22		Проволока ф2,5 П-2Ц-II ГОСТ 3282-74	9,6		м, оцинкован.

Спецификация элементов калитка для ограждения ОГ1

	Обозначение	Наименование	Кол.	Масса ед., кг	Примеч.
		Калитка		28,0	
1	ГОСТ 8645-68	Труба 40х25х3 ГОСТ 8645-68 / В-Ст3сп ГОСТ 10705 l=1080	2	2,87	
2	ГОСТ 8645-68	Труба 40х25х3 ГОСТ 8645-68 / В-Ст3сп ГОСТ 10705 l=1750	2	4,65	
3	ГОСТ 8639-82	Труба 20х20х2 ГОСТ 8639-82 / В-Ст3сп ГОСТ 10705 l=1750	6	1,88	
4	ГОСТ 8639-82	Труба 20х20х2 ГОСТ 8639-82 / В-Ст3сп ГОСТ 10705 l=130	12	0,14	
5		Завеса Ф40 L=150	2		
		Барьера безопасности "Егоза" на калитку			
6	39.24 - ГП.И - Км1	Кронштейн металлический Км1	2	1,62	
7		СББ АСКЛ/500/62/5/ОЦ "Егоза"	0,15	8,6	1 бухта на 8м
8		Проволока ф2,5 П-2Ц-II ГОСТ 3282-74	2,44		м, оцинкован.

1. Общие указания см. лист ГП-1
2. Расположение ограды на местности см. лист ГП-2.
3. Заглубление фундаментов принимать относительно натурной отметки земли.
4. В основании фундаментов нарушенный грунт уплотнить до Купл.=,95
5. Столбы устанавливать в пробуренные скважины с последующей заделкой монолитным бетоном марки С16/20F100W4,
6. Приварку панелей к стойкам производить электродами типа Э42 ГОСТ 9467-75
7. Все стальные элементы окрасить эмалью ПФ-115 (ГОСТ6465-76) по грунтовке ГФ-021(ГОСТ25129-82) общей толщиной 80 мкм по подготовленной поверхности в заводских условиях. Степень очистки поверхности -2 по ТКП45-2.01-111-2008.

Изм.	Кол.	Лист	№док	Подпись	Дата
Разраб.		Саламатова			02.25
Пров.		Белявский ЮА			02.25
Н.Контр.		Веремьев			02.25
Утв.		Белявский АЮ			02.25

12.25-ГП

"Реконструкция сооружения специализированного коммунального хозяйства, расположенного по адресу: ул. Илимская, 56 в г. Минске"

Генеральный план	Стадия	Лист	Листов
	С	5	

Спецификация ворот, калитки и стоек

ООО "ПКБ ИнжПромПроект"

Взам. инв №

Подпись и дата

Инв.№ подл

Таксационный план М1:500

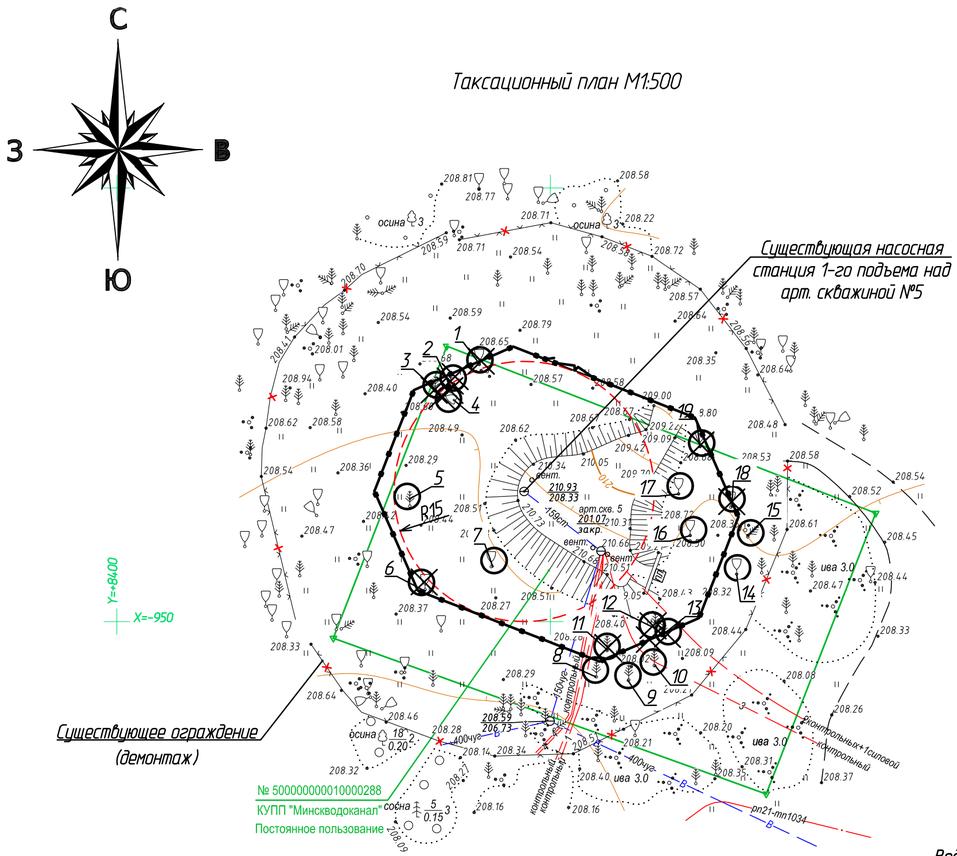

Ситуационный план



Баланс существующих деревьев и кустарников

Проектные предложения	Деревья,шт.				Кустарники		
	Всего	в том числе			Кусты,шт	Живая изгородь,м	
		лиственн. декоративные	плодовые	хвойные		однорядная	двухрядная
Сохраняемые	9	4	-	5	-	-	-
Пересаживаемые	-	-	-	-	-	-	-
Удаляемые	10	5	-	5	-	-	-
Итого	19	9	-	10	-	-	-

СООТВЕТСТВУЕТ НАТУРНЫМ ДАННЫМ
Удаляемые ОРМ пересадке не подлежат.
По возможности предусмотреть дополнительное сохранение удаляемых ОРМ
Производственное коммунальное унитарное предприятие «Зеленстрой Партизанского района г. Минска»
инженер по ООС / Русак О.И.
«15» апреля 2025 г.
ДЛЯ ДОКУМЕНТОВ

Ведомость существующих деревьев и кустарников

Номер по плану	Порода,вид	Кол-во, шт.	Высота, м	Диаметр ствола, см	Качественное состояние	Примечание
1	Тополь душистый	1	16-17	68-70	Уд.	Вырубить
2	Сосна обыкновенная	1	8-9	12-14	Уд.	Вырубить
3	Сосна обыкновенная	1	8-9	12-14	Уд.	Вырубить
4	Тополь душистый	1	9-10	14-16	Уд.	Вырубить
5	Сосна обыкновенная	1	14-15	18-20	Уд.	Сохранить
6	Берёза бородавчатая	1	15-16	32-34	Уд.	Вырубить
7	Тополь душистый	1	16-17	70	Уд.	Сохранить
8	Сосна обыкновенная	1	15-16	34-36	Уд.	Сохранить
9	Сосна обыкновенная	1	15-16	24-36	Уд.	Сохранить
10	Сосна обыкновенная	1	15-16	30-32	Уд.	Сохранить
11	Сосна обыкновенная	1	15-16	30-32	Уд.	Вырубить
12	Сосна обыкновенная	1	15-16	34-36	Уд.	Вырубить
13	Сосна обыкновенная	1	16-17	28-30	Уд.	Вырубить
14	Тополь душистый	1	15-16	34-36	Уд.	Сохранить
15	Сосна обыкновенная	1	16-17	28-30	Уд.	Сохранить
16	Тополь душистый	1	16-17	48-50	Уд.	Сохранить
17	Тополь душистый	1	16-17	50-52	Уд.	Сохранить
18	Берёза бородавчатая	1	15-16	22-24	Уд.	Вырубить
19	Тополь душистый	1	15-17	60-62	Уд.	Вырубить

Ведомость удаляемых деревьев и кустарников

Номер по плану	Порода,вид	Кол-во, шт.	Высота, м	Диаметр ствола, см	Качественное состояние	Компенсационные посадки (выплаты)*	Примечание**
1	Тополь душистый	1	16-17	68-70	Уд.	3	ограждение скважины
2	Сосна обыкновенная	1	8-9	12-14	Уд.	9	ограждение скважины
3	Сосна обыкновенная	1	8-9	12-14	Уд.	9	ограждение скважины
4	Тополь душистый	1	9-10	14-16	Уд.	3	ограждение скважины
6	Берёза бородавчатая	1	15-16	32-34	Уд.	4,5	ограждение скважины
11	Сосна обыкновенная	1	15-16	30-32	Уд.	9	ограждение скважины
12	Сосна обыкновенная	1	15-16	34-36	Уд.	9	ограждение скважины
13	Сосна обыкновенная	1	16-17	28-30	Уд.	9	ограждение скважины
18	Берёза бородавчатая	1	15-16	22-24	Уд.	4,5	ограждение скважины
19	Тополь душистый	1	15-17	60-62	Уд.	3	ограждение скважины

Объёмы работ

	Наименование работ	Количество
1	Компенсационные посадки деревьев	63 быстрорастущих
2	Компенсационные посадки кустарников	-

Примечание:
1. Источник финансирования – собственные средства УП " Минскводоканал";
2. Компенсационные посадки предусматриваются деревьями 2-й группы с земляным комом и добавлением растительного грунта. Для посадок применять растительный грунт 1-ТУВУ 100289079.013-2005 (С4.12-9004.).Размер кома 0.8*0.6.
3. При визуальном обследовании и инвентаризации существующих объектов растительного мира,подлежащих удалению или пересадке,наличие гнёзд птиц не обнаружено.
4. К=2 применён, т.к. объект строительства расположен в зоне санитарной охраны скважины.

Система высот Балтийская
Система координат г.Минск
пл.-1+8;14

З.з.33 от 10.01.2025г.

④ Существующие сохраняемые декоративно-лиственные деревья
Существующие вырубаемые декоративно-лиственные деревья
Существующие сохраняемые кустарники
Демонтируемое ограждение водозаборной скважины
Проектируемое ограждение водозаборной скважины
Граница 1-го пояса ЗСО водозаборной скважины

ООО "ГеоФормат"
Участки землепользования нанесены
"20" января 2025г.
Геодезист /Капыш/

УП "Минскинжпроект"
Красные линии отсутствуют
Ранее запроектированные сети отсутствуют
"23." января 2025г.
Нач. отд. (Шапчиц)
Инженер (Бакулина)
25.1057

Коммунальное унитарное предприятие «Минский городской центр инжиниринговых услуг» инженерно-топографический план
ЗАРЕГИСТРИРОВАН
№ 250033 27 января 2025 г.
инженерно-геодезические изыскания выполнены: январь 2025 г.
Начальник отдела формирования и ведения фонда материалов инженерных изысканий
подпись О.И. Русак (Ф.И.О.)

Изм.	Колич.	Лист	Nдок.	Подпись	Дата
Директор		Чешенок А.В.			01.25
Выполнил		Захаревич И.А.			01.25
Составил ЦМИ		Капыш Н.А.			01.25

10/01-25-2

"Реконструкция сооружения специализированного коммунального хозяйства, расположенного по адресу: ул.Илимская,56 в г.Минске"

Заказчик: ООО "ПКБ Инжпромпроект"

Стадия	Лист	Листов
С	1	1

Инженерно-топографический план
Масштаб М 1:500

ГЕОФОРМАТ

Изм.	Кол.	Лист	№док	Подпись	Дата
Разраб.		Саламатова			02.25
Пров.		Белявский			02.25
Н.Контр.		Веремьев			02.25
Утв.		Белявский А.			02.25

12.25-ГП

"Реконструкция сооружения специализированного коммунального хозяйства, расположенного по адресу: ул. Илимская, 56 в г. Минске"

Генеральный план

Стадия	Лист	Листов
С	6	

Таксационный план М1:500

ООО "ПКБ ИнжПромПроект"

Инв.№ подл. | Подпись и дата | Взам. инв. №

Км1

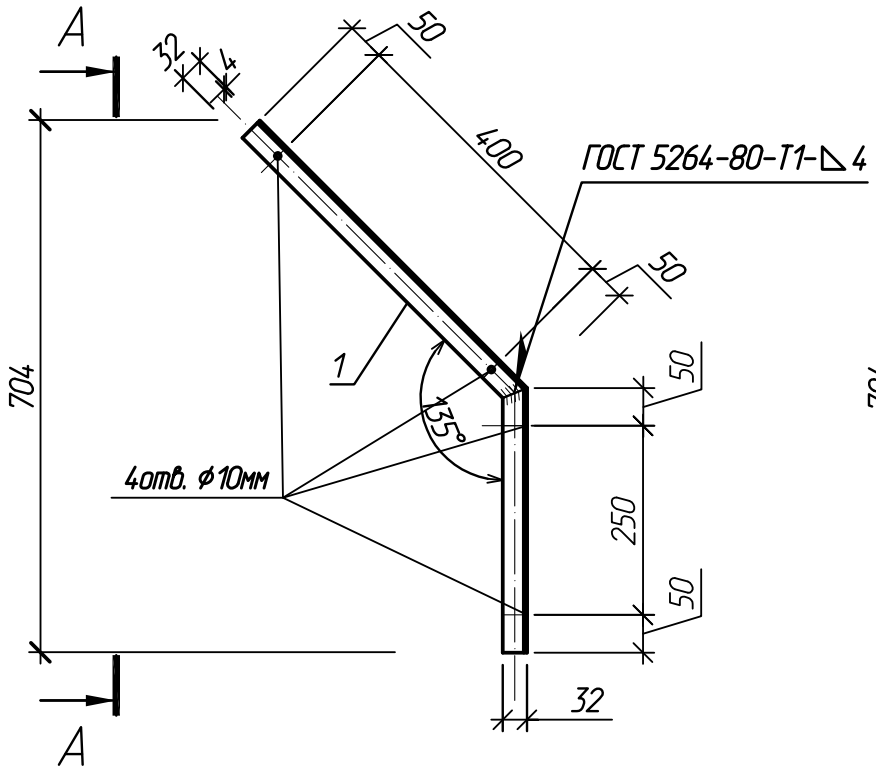

Вид А-А

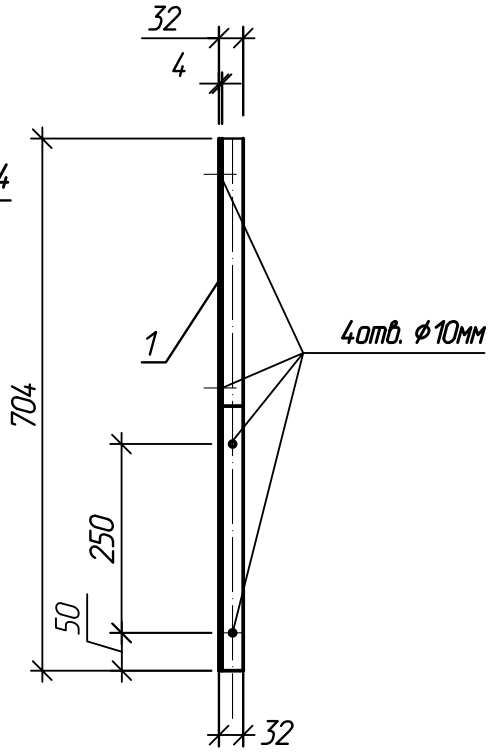

Спецификация элементов Км1

Поз.	Наименование	Кол.	Масса ед., кг
1	Уголок 4х32х850 ГОСТ 8509-93 / С235 ГОСТ 27772-2015	1	1,62

1. Изготовить Км1 - 6 шт.
2. Км1 окрасить эмалью ПФ-115 ГОСТ 6465-76 за два раза по грунтовке ГФ-021 ГОСТ 25129-82 в светло-серый цвет RAL 7040 в заводских условиях.

Взам. инв №

Подпись и дата

Инв № подл.

Изм.	Кол.уч.	Лист	N.док.	Подпись	Дата
Разраб.		Бандевич			02.25
Пров.		Белявский А.			02.25
Н.Контр.		Веремьев			02.25
Утв.		Белявский Ю.			02.25

12.25 - ГП.И - Км1

Кронштейн металлический Км1

Стадия	Масса	Масштаб
С	1,62	
Лист 1	Листов 1	

ООО "ПКБ ИнжПромПроект"